GARBY COLLECTION

REF. 30306··· - 30308··· - 30304 ···- 30314···
- 30310··· - 30312··· - 30328··· - 30342 - 30344···

Fontini

INTERRUPTORES VARIOS

INFORMACIÓN

Función	Interruptor, conmutador, cruzamiento, interruptor bipolar. Mecanismo de persianas. Pulsador rotativo, de botón, doble de botón o doble rotativo.
Corriente nominal	10 A
Tensión nominal	250 V~
Modo de instalación	Montaje en superficie o con cajas de empotrar.
Grado de protección	IP20
Normas	Construido según norma UNE-EN 60.669-1. Montaje según norma UNE-EN-60.670:2006.

CARACTERÍSTICAS TÉCNICAS

Sección de cable admitido	2,5mm²
Pelado de cable necesario	12 mm.
Obturadores	-
Tipo de embornamiento	Borne automático.
Temperatura ambiente de funcionamiento	-5 a 40°C.
Temperatura ambiente de almacenamiento	-10 a 50°C

CARACTERÍSTICAS DE MATERIAL

Carcasa	Porcelana.
Cuerpo mecanismo	Poliamida 66 FG30 libre de halógenos.
Tornillos	Latón.
Mantenimiento	Limpiar con un paño suave. No utilizar limpiadores abrasivos.

MISCELLANEOUS SWITCHES

INFORMATION

Functions	Switch, two-way switch, intermediate, two-pole switch. Blinds' control. Rotative pushbutton, pushbutton, double rotative pushbotton or double pushbotton.
Rated current	10 A
Rated voltage	250 V~
Installation way	Surface mount or with embedding boxes.
Grade of protection	IP20
Norms	Built according to standard NUNE-EN 60.669-1. Assembly according to norm UNE-EN-60.670:2006.

TECHNICAL CHARACTERISTICS

Cross section cable	2,5mm²
Wire stripping required	12 mm.
Shutters	-
Type of terminal connection	Automatic screw.
Ambient operating temperature	-5 a 40°C.
Ambient storage temperature	-10 a 50°C

MATERIAL CHARACTERISTICS

Case	Porcelain.
Mecanism body	Halogen free polyamide 66 FG30.
Screws	Brass.
Maintenance	Clean with a soft cloth. Do not use abrasive materials or cleaners.

DIVERS INTERRUPTEURS

INFORMATION

Fonction	Interrupteur, va-et-vient, permitateur, interrupteur bipolaire. Volet roulant. Rotative poussoir, du bouton, double rotative, double button.
Courant nominal	10 A
Tension nominale	250 V~
Mode d'installation	Installation en surface ou au moyen de boîtiers encastrés.
Degré de protection	IP20
Règles	Construit selon la norme: UNE-EN 60.669-1. Montage selon la norme UNE-EN-60.670:2006

CARACTÉRISTIQUES TECHNIQUES

Section de câble admise	2,5mm2
Dénudage de fil requis	12 mm.
Occulteurs	
Type de borne	Borne automatique.
Température ambiante de fonctionnement	-5 à 40°C.
Température ambiante de stockage	-10 à 50°C

CARACTÉRISTIQUES DU MATÉRIAU

Coque	Porcelaine.
Corps mécanisme	Polyamide 66 FG30 sans halogènes.
Vis	Laiton.
Entretien	Nettoyez avec un chiffon doux. Ne pas utiliser de nettoyants abrasifs.

CERTIFICADOS DE PRODUCTO

Certificado CE.

PRODUCT CERTIFICATES

CE Certificated.

CERTIFICATIONS DU PRODUIT

Certificat CE.

DIMENSIONES DE PRODUCTO

Medidas en mm.

PRODUCT DIMENSIONS

Measures in mm.

DIMENSIONS DU PRODUIT

Mesures en mm.

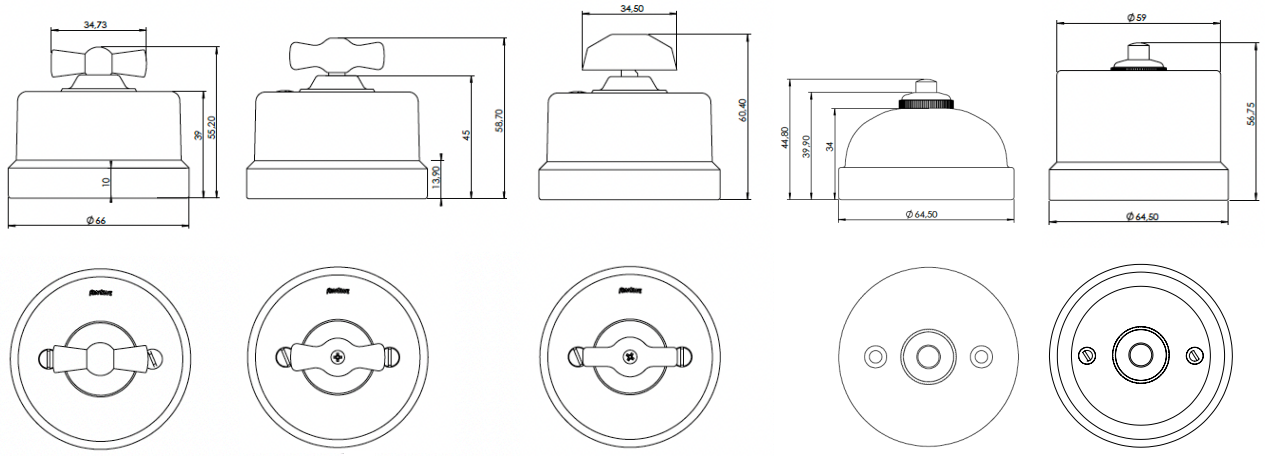

GARBY COLLECTION

Fontini

CAJAS / BOX TYPES / BOÎTES

Universal
Universal
Universel
60x60x40mm

Caja empotrar Garby
Garby's embedded box
Encastrée Garby boîte
Ø 51mm

SISTEMA DE INSTALACIÓN / INSTALLATION SYSTEM / SYSTÈME D'INSTALLATION

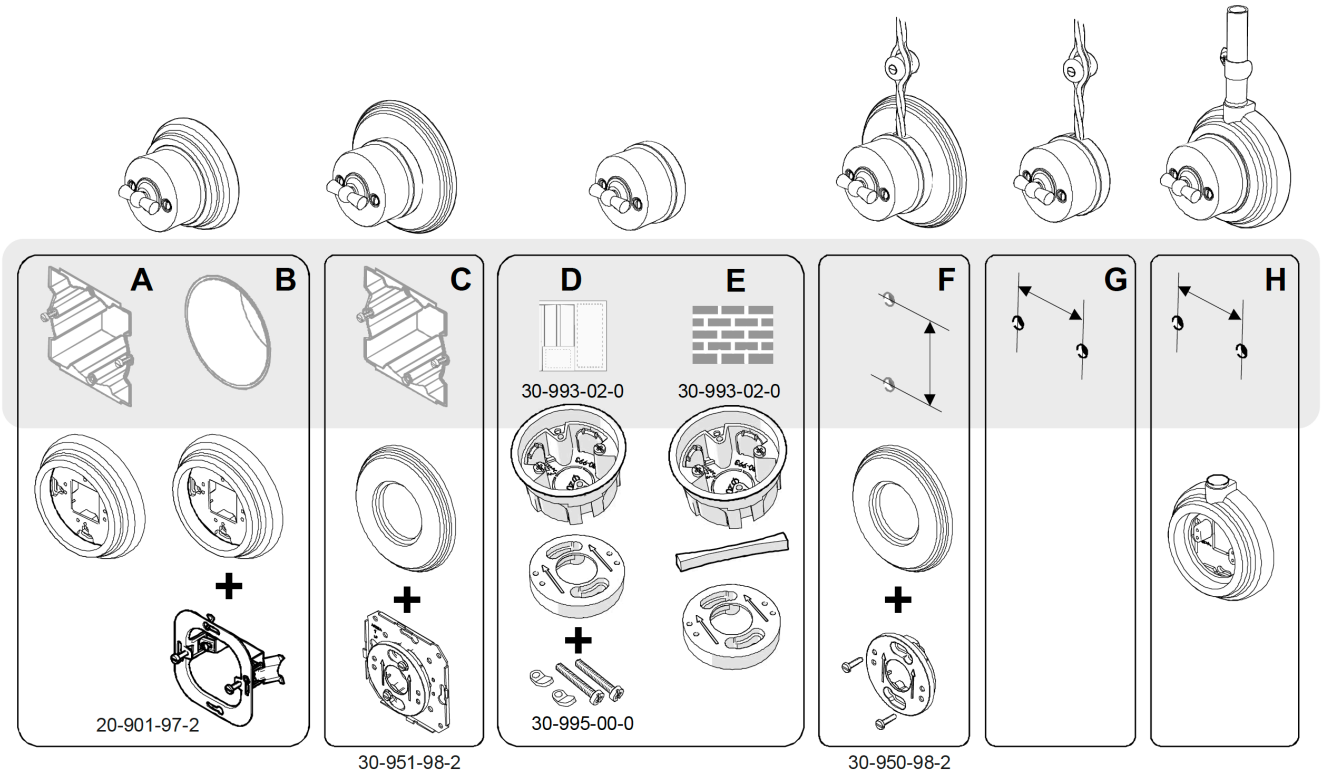

Para más información, consulta la Guía de Instalación en la web.
For more information, see the Installation Guide on the web.
Pour plus d'informations, consultez le Guide d'installation sur le web.

ESQUEMA DE CONEXIÓN / CONNECTION SCHEME / SCHÉMA DE CONNEXION

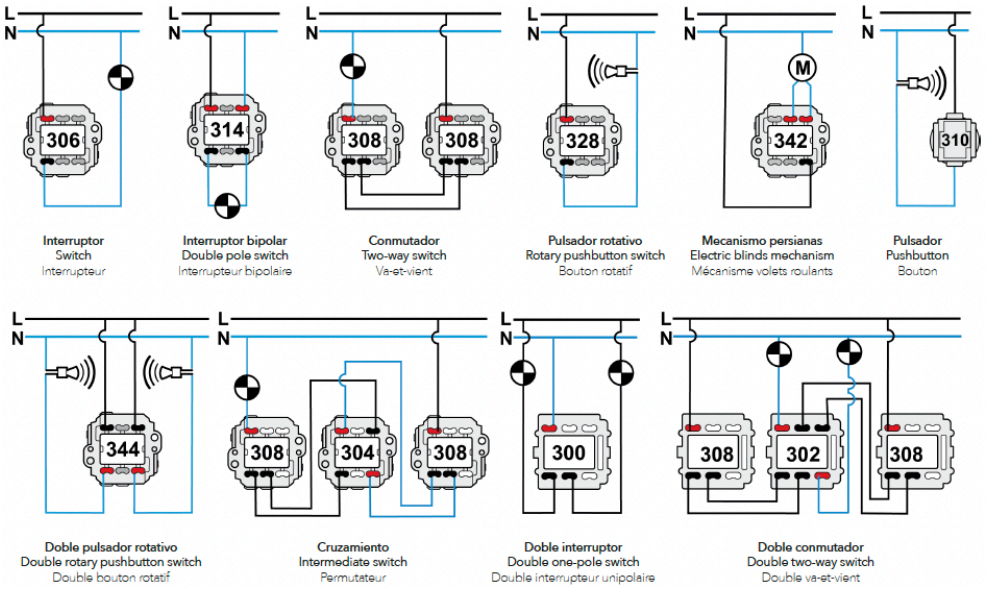

comercial@font-group.com WWW.FONTINI.COM TEL. +34 935 743 330